NUEVO PRODUCTO:
HOKA REFUERZO DE CONDUCTO

ES . 09/2020

Fabricado por primera vez en Alemania

Los sistemas de ventilación y aire acondicionado constan de conductos redondos, así como cuadrados y piezas formadas. Para estabilizar los conductos frente a sobrepresión negativa requiere un refuerzo de acuerdo con el tamaño y la presión del conducto - los parámetros de flexión asociados están regulados por la norma DIN EN 1507.

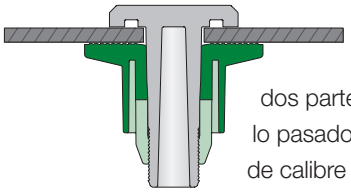

Nuestro refuerzo de conducto refuerza el interior y consta de dos partes - una Barra hueca y un tornillo pasador. Como preparación, un orificio de calibre 20 mm está hecho en ambos lados del conducto.
Un tubo de 32 mm de diámetro x 3,0 - del material utilizado en el conducto - está montado en la Barra hueca.
El tornillo pasador es conducido luego con la ayuda de un mazo de goma en el orificio desde el exterior.

La ventaja de este simple sistema “drive-in” es que es más rápido y los costes de producción se pueden reducir.

El conducto de refuerzo podría utilizarse para láminas de hasta 15 mm de grosor y está disponible en los siguientes materiales: PVC-U, PPs, PP-H, PP-EL-s, PE-HD y a petición también en PVDF.

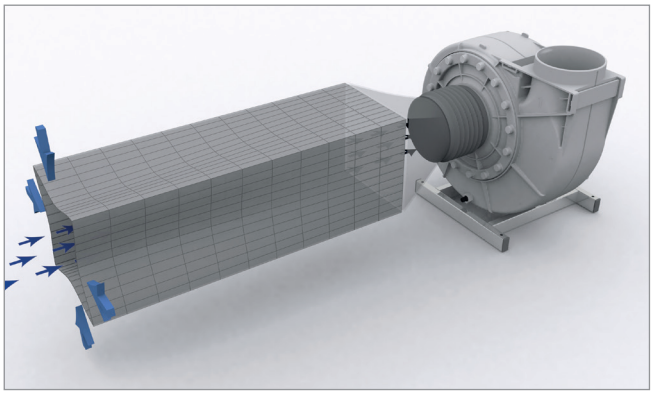

sin el conducto de refuerzo Hoka

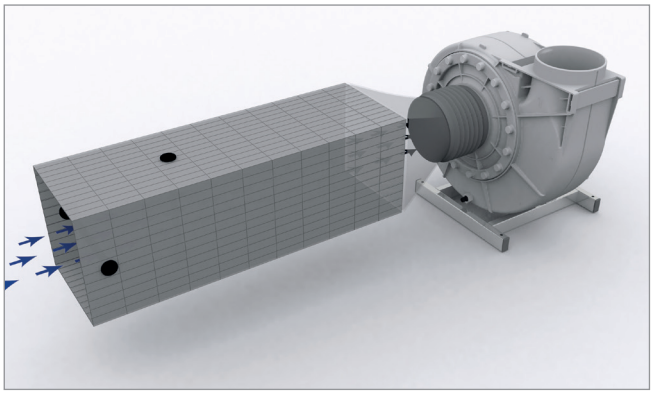

con el conducto de refuerzo Hoka

¿Requiere más información?

Para consultas e información, por favor no dude en contactar con nosotros.

HoKa Gesellschaft für Lüftungsformteile aus Kunststoffen mbH
Reutherstraße 12 . 53773 Hennef, Alemania
Teléfono: +49 2242 9251-0
Correo electrónico: hoka@hoka.de
www.hoka.de